SG12864C (128 x 64 dots)

■ 特 徴

- ◆ **コントローラ内蔵** (KS0107**又は相当品**)
- ◆ **電源** +5V
- ◆ 1/16 Duty Cycle
- ◆ 8-bit **パラレル** I/F
- ◆ **ＬＥＤ順方向電圧** 4.2V

■ 機械的特性

項目	寸法	単位
モジュールサイズ (W x H x T)	78.0 x 70.0 x 8.8 (12.7 LED)	mm
表示範囲 (W x H)	72.0 x 40.0	mm
有効表示領域 (W x H)	66.52 x 33.24	mm
ドットサイズ (W x H)	0.48 x 0.48	mm
ドットピッチ (W x H)	0.52 x 0.52	mm

■ 端子接続

NO.	記号	レベル	機 能
1	V_{SS}	0V	電源GND
2	V_{DD}	5V	電源電圧
3	V_O	-	コントラスト調整
4	D/I	H/L	H : Data, L : Instruction Code
5	R/W	H/L	H : Read / L : Wrtie
6	E	H→L	動作起動信号
7~14	DB0~DB7	H/L	データバスライン
15	CS1	H	IC1チップセレクト信号
16	CS2	H	IC2チップセレクト信号
17	/RES	L	リセット信号
18	Vout	-	ＬＣＤ供給電圧
19	A	4.2V	LED Power (+)
20	K	0V	LED Power (-)

■ 絶対最大定格

項目	記号	MIN.	TYP.	MAX.	単位
ロジック電源	V_{DD}-V_{SS}	0	-	7	V
ＬＣＤ駆動電源	V_{DD}-V_o	0	-	14	V
入力電圧	V_I	Vss	-	V_{DD}	V

■ 電気的特性

項目		記号	条件	MIN.	TYP.	MAX.	単位
ロジック電源		V_{DD}-V_{SS}	-	4.5	5	5.5	V
ＬＣＤ駆動電源		V_{DD}-V_o	V_{DD}=5V Ta=25℃	7.6	8.3	9.2	V
供給電流		I_{DD}	V_{DD}=5V	-	4.5	10	mA
入力電圧	"H" Level	V_{IH}	-	2.2	-	VDD	V
	"L" Level	V_{IL}	-	-	-	0.6	V
出力電圧	"H" Level	V_{OH}	-	2.4	-	-	V
	"L" Level	V_{OL}	-	-	-	0.4	V

■ 外形寸法

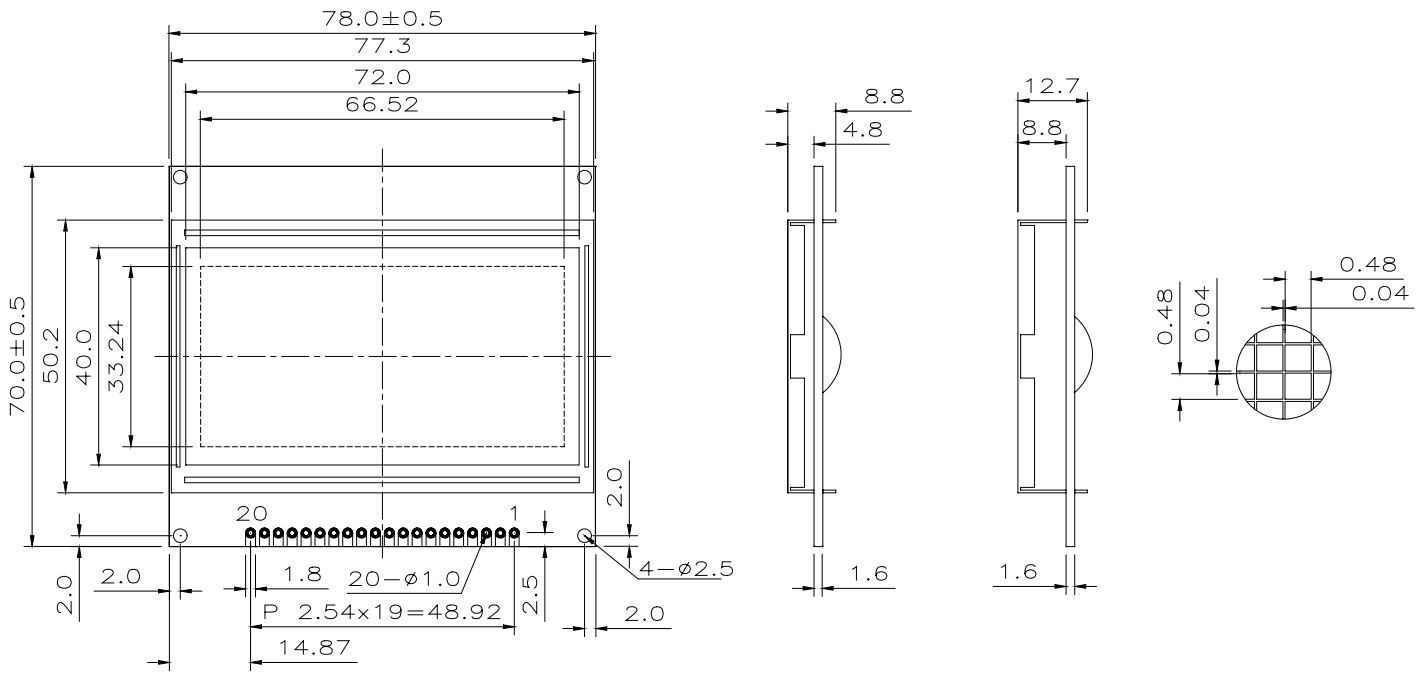

NDS Corporation 株式会社 エヌ・ディ・エス

埼玉県三郷市戸ヶ崎４－５１ Tel:048-956-0730

e-mail: sales@nds-jpn.com Fax:048-956-8885